De part leur construction et en étant moulés avec de la résine Epoxi auto-extinguible sous vide, ils se comportent très bien face aux changements de température et aux environnements agressifs, par rapport aux transformateurs ouverts leur résistance thermique est amoindrie, d'où le fait qu'ils chauffent moins.

Ils sont divisés en trois gammes standard pour montage sur circuit imprimé:

- Moulés EE ou "Mini"
- Moulés EI
- Moulés UI ou "Extra plat"

SERIE EE20

- Classe Température: Clase B (130ºC)
- Température de travail (ta): 70 ºC
- Classement matériau inflammable UL94V-0
- Rigidité diélectrique 4000Vrms
- Fréquence 50/60 Hz
- Protection contre les courts-circuits
- Résine Classe B (20.000h testé en IEC 216)
- Selon la norme EN61558
- Production 100% testé

DIMENSIONS

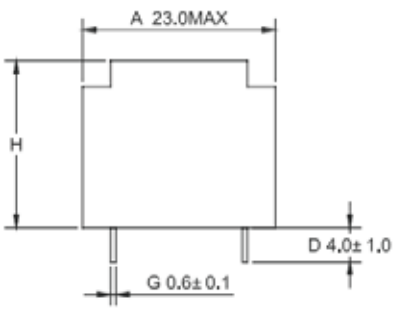

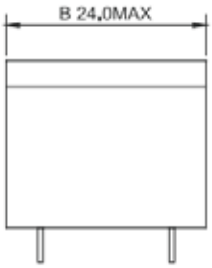

**Disponible également avec Base de 22 x 23 mm

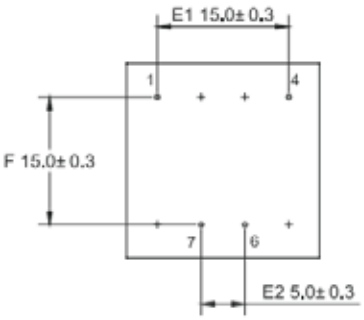

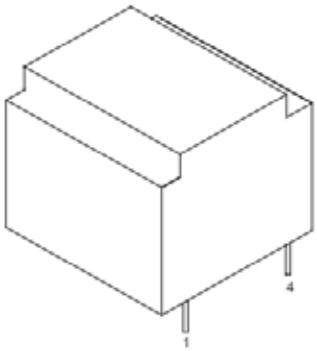

SCHÉMA ÉLECTRIQUE

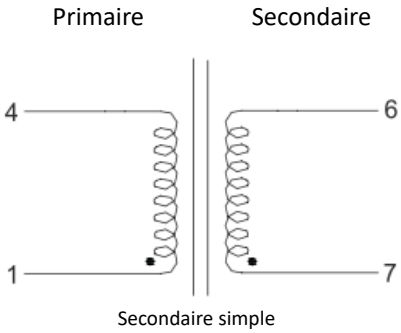

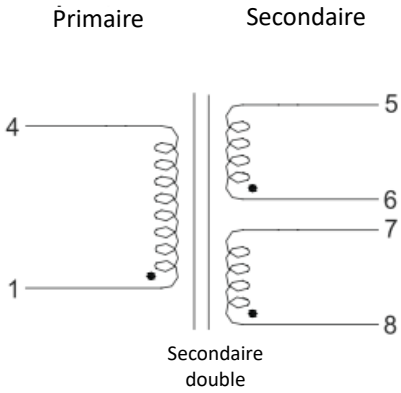

EE 20/6 Puissance 0.35VA

Modèle							
Tension Primaire 115 V	Tension Primaire 230 V	Tension Secondaire (V)	Courant Secondaire (A)	Tension sous vide (V)	Classe thermique (ºC)	Dimensions H max (mm)	Poids ≈ (g)
7123650	7123656	6	0.058	9	ta 70/B	16	25
7123651	7123657	9	0.039	13.5	ta 70/B	16	25
7123652	7123658	12	0.029	17.9	ta 70/B	16	25
7123653	7123659	15	0.023	22.4	ta 70/B	16	25
7123654	7123660	18	0.019	26.8	ta 70/B	16	25
7123655	7123661	24	0.015	35.8	ta 70/B	16	25
7123674	7123680	2 x 6	2 x 0.029	2 x 9	ta 70/B	16	25
7123675	7123681	2 x 9	2 x 0.019	2 x 13.5	ta 70/B	16	25
7123676	7123682	2 x 12	2 x 0.014	2 x 17.9	ta 70/B	16	25
7123677	7123683	2 x 15	2 x 0.012	2 x 22.4	ta 70/B	16	25
7123678	7123684	2 x 18	2 x 0.009	2 x 26.8	ta 70/B	16	25
7123679	7123685	2 x 24	2 x 0.007	2 x 35.8	ta 70/B	16	25

EE 20/10.5 Puissance 0.5VA

Modèle							
Tension Primaire 115 V	Tension Primaire 230 V	Tension Secondaire (V)	Courant Secondaire (A)	Tension sous vide (V)	Classe thermique (ºC)	Dimensions H max (mm)	Poids ≈ (g)
7123662	7123668	6	0.058	9	ta 70/B	19.8	36
7123663	7123669	9	0.039	13.5	ta 70/B	19.8	36
7123664	7123670	12	0.029	17.9	ta 70/B	19.8	36
7123665	7123671	15	0.023	22.4	ta 70/B	19.8	36
7123666	7123672	18	0.019	26.8	ta 70/B	19.8	36
7123667	7123673	24	0.015	35.8	ta 70/B	19.8	36
7123686	7123692	2 x 6	2 x 0.029	2 x 9	ta 70/B	19.8	36
7123687	7123693	2 x 9	2 x 0.019	2 x 13.5	ta 70/B	19.8	36
7123688	7123694	2 x 12	2 x 0.014	2 x 17.9	ta 70/B	19.8	36
7123689	7123695	2 x 15	2 x 0.012	2 x 22.4	ta 70/B	19.8	36
7123690	7123696	2 x 18	2 x 0.009	2 x 26.8	ta 70/B	19.8	36
7123691	7123697	2 x 24	2 x 0.007	2 x 35.8	ta 70/B	19.8	36